WÄRME | WASSER | STROM

SONNENKRAFT

ERSATZTEILE 2020

2019-07-15

So finden Sie die richtigen Ersatzteile:

SCHRITT 1

KORREKTE PRODUKTBEZEICHNUNG ERHALTEN
Die genaue Produktbezeichnung finden Sie am Typensticker direkt am Produkt

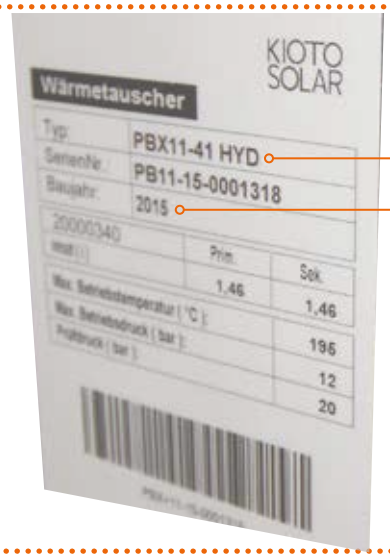

Beispiel: Frischwasserstation

Beispiel: Solarstation

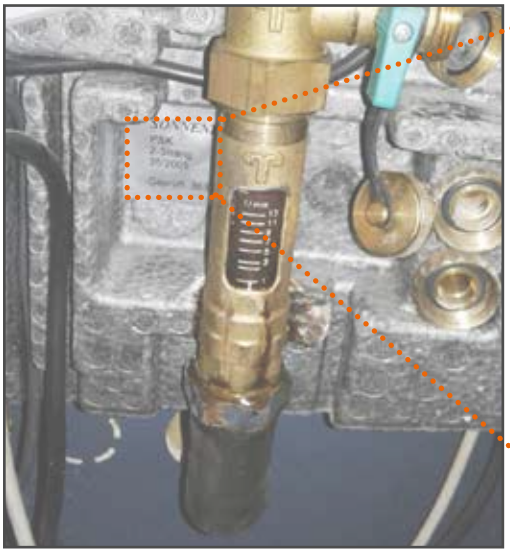

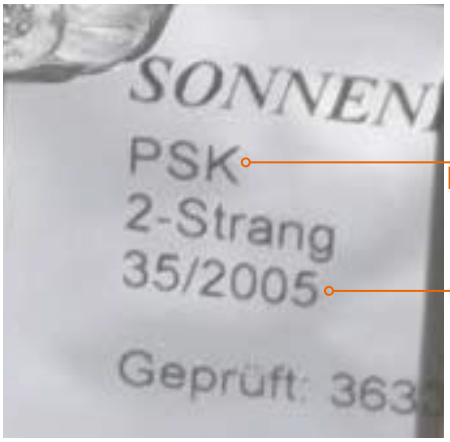

Beispiel: Rücklaufgruppe

SCHRITT 2

GROSSHÄNDLER FINDEN

Unsere Partner finden Sie unter *www.sonnenkraft.com/service*

SCHRITT 3

PRODUKT/ERSATZTEIL FINDEN (inhaltsverzeichnis)

KOLLEKTOREN — Seite **4**

SPEICHER — Seite **5**

RÜCKLAUFGRUPPEN & SOLARSTATIONEN — Seite **6**

LADESTATIONEN — Seite **13**

FRISCHWASSERSTATIONEN — Seite **14**

HEIZKREISGRUPPE — Seite **17**

SOLARSTROM — Seite **18**

Preise 2020 - Alle Preisangaben in Euro exkl. MwSt., gültig bis auf Widerruf. Vorbehaltlich Satz- und Druckfehler sowie technischer Änderungen und Preisänderungen.

SERVICE-KOLLEKTOREN
(Glastausch möglich, nur bei 3,2 mm Glasstärke)

IDMK - Indachkollektor

Artikelbeschreibung	Matchcode	Artikelnummer	VME	Bruttopreis / Stk
Floatglas SG5/FL-3.2 IDMK25	SG5/FL/3.2	110034	1	**135,-**
Reparaturset IDMK25-RS-3.2 (2x pro Kollektor) enthält 1x seitl. Glasdeckleiste inkl. Butyl-Gummi und Schrauben	IDMK25/RS/3.2	110038	10	**24,-**

FM - Modulkollektor (TiSUN)

Artikelbeschreibung	Matchcode	Artikelnummer	VME	Bruttopreis / Stk
S-GF 1,0 ESG 1037X974x4mm Prism.S.	ESGGF1PRIS	1020115	1	**58,-**
S-FM 2,00 GF 2,0 ESG 1977x976x4mm Prism	ESGFM2PRIS	1020116	1	**96,-**
S-GF 3,0 ESG 2977X974x4mm Prism.S.	ESGGF3PRIS	1020117	1	**150,-**
S-FM 2,55 ESG 1158X2138x4mm Prism.S.	ESGFM25PRIS	1020158	1	**98,-**

SERVICE-KOLLEKTOREN
(Kollektortausch)

SKR500 - Designkollektor (bis Baujahr 2013)

Artikelbeschreibung	Matchcode	Artikelnummer	VME	Bruttopreis / Stk
Aufdachkollektor SKR500, hochformat 2,5 m^2	SKR500/MK2	111183	1	**780,-**
Aufdachkollektor SKR500L, querformat 2,5 m^2	SKR500L/MK2	111184	1	**842,-**
SKR500-Anschluss-Grundset	GSSKR	110431	10	**87,-**
Erweiterungs-Set - hydraulischer Verbinder SKR	ESSKR	110050	10	**24,-**

SK500-ECO-AL Wannenkollektor

Artikelbeschreibung	Matchcode	Artikelnummer	VME	Bruttopreis / Stk
Wannenkollektor 2,5 m^2, Hochformat	SK500N/ECO/AL	111175	1	**560,-**
Wannenkollektor 2,5 m^2, Querformat	SK500L/ECO/AL	113901	1	**560,-**
Serviceset für Kollektortausch SK500 (wird benötigt bei: 111101.0, 111102.0, 111105.0, 111106.0)	SK500/SVS	110046	10	**7,20**

RK2300 - Rahmenkollektor (SEG)

Artikelbeschreibung	Matchcode	Artikelnummer	VME	Bruttopreis / Stk
Aufdachkollektor Alpin RK2300, hochformat 2,3 m^2	RK2300ALPIN	1181	1	**499,-**
Aufdachkollektor Alpin RKQ2300, querformat 2,3 m^2	RKQ2300ALPIN	1182	1	**499,-**

RKE2500 - Rahmenkollektor (SEG)

Artikelbeschreibung	Matchcode	Artikelnummer	VME	Bruttopreis / Stk
Aufdachkollektor RKE2500, hochformat 2,5 m^2	RKE2500N	1724	1	**582,-**
Aufdachkollektor RKEQ2500, querformat 2,5 m^2	RKEQ2500N	1725	1	**582,-**

SPEICHER

	Artikelbeschreibung	Matchcode	Artikelnummer	VME	Bruttopreis / Stk
	Kettenanode MGAK888, 1"	MGAK888	MGAK888.0	1	**182,-**

Warmwasserspeicher DHW / SKL

	Artikelbeschreibung	Matchcode	Artikelnummer	VME	Bruttopreis / Stk
	Magnesiumanode für DHW MGA33X850, D: 33 x 590mm	MGA33X850	120151	10	**79,-**
	Flanschplatte mit Bohrung für Rippenrohrwärmetauscher 15/TK150/8 Loch/DA180mm	FP18015	120028	10	**55,-**
	Flanschplattendichtung mit Bohrung für Rippenrohrwärmetauscher FPD180G, TK150mm, DA180/DI110mm	FPD180G	120039	10	**16,60**
	Anode für SKL, MGA-SKL300/500, 1", D: 26 x 1100mm	MGASKL300/500	120043	10	**47,-**
	Flanschplatte ungebohrt, TK150/8 Loch/DA180mm	FP18000	120029	10	**15,60**
	Dichtung ungebohrt FPD180, TK 150mm, DA180/DI110mm	FPD180	120038	10	**11,40**

Ersatzregler

	Artikelbeschreibung	Matchcode	Artikelnummer	VME	Bruttopreis / Stk
	STRG C Omega 2-Kreissteuerung, inkl. Wärmemengenzählung, 3 Sensoren (11 Schemen)	STRGO	1458	10	**171,-**
	Mehrkreissteuerung inkl. 6 Sensoren, frei programmierbar (4 Schemen vorprogrammiert); nur mit SKSCEM1 (oder neuere Version) kombinierbar	STRGBXPLUS	1483	10	**473,-**

RÜCKLAUFGRUPPE

RLGP2270 1-Strang
(131 301)

RLGS 1-Strang
(130 082)

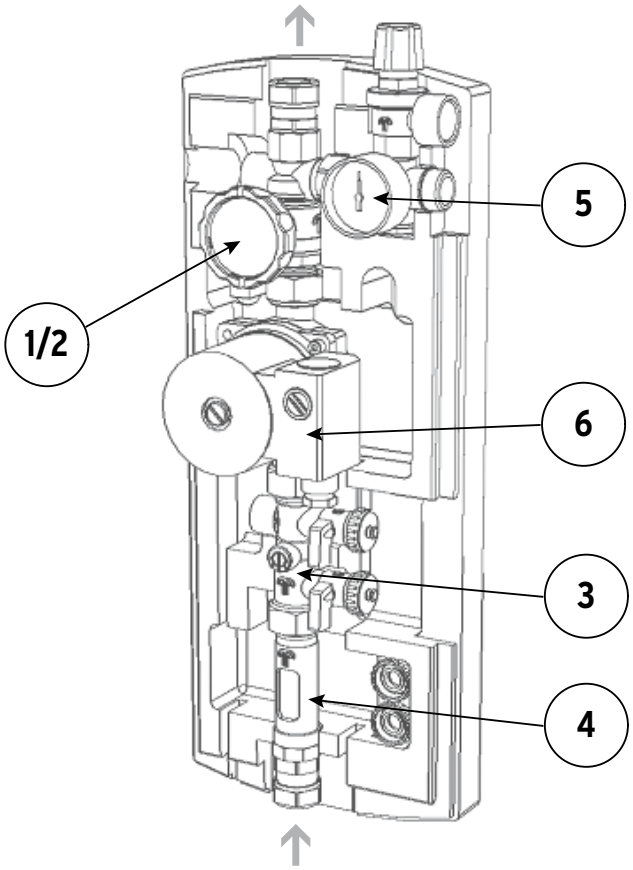

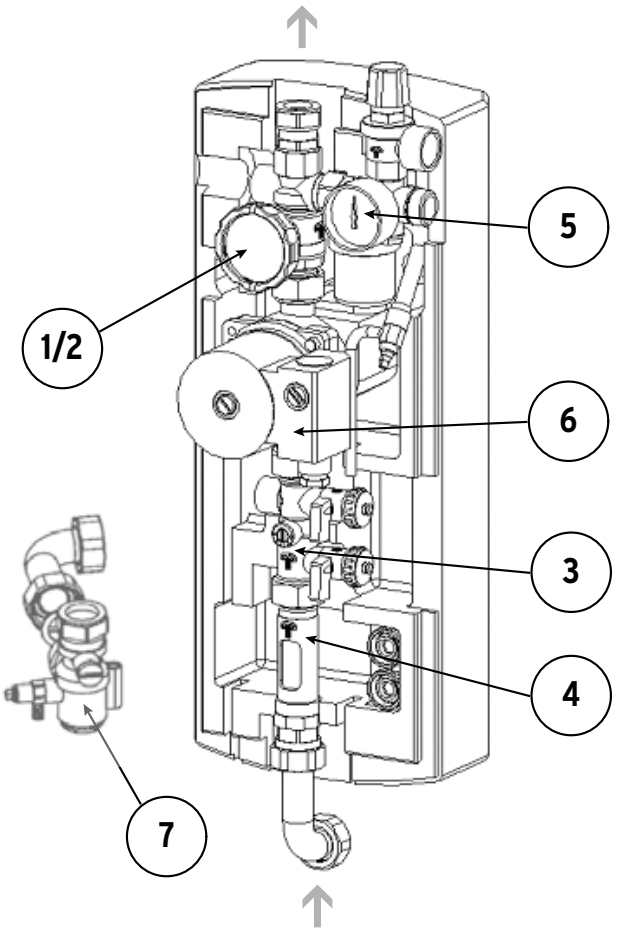

Positionsnummer	Artikelbeschreibung	Matchcode	Artikelnummer	VME	Bruttopreis / Stk
2	Thermometer BTM-2	BTM2	130065	10	**10,40**
3	Spül- u. Befüllarmatur KFE-RLG	KFE/RLG	130064	10	**54,-**
5	Manometer 10 bar, 1/4"	MM10RLG	130067	10	**11,40**
6	PARAST15/7IPWM2-Ersatzpumpe + Pumpensignalwandler und Kabel	ETPARAST15/7	5470	10	**368,-**
nur RLGP2270 1-Strang (131301)					
1	Rücklauf-Schwerkraftbremse SKBRL (144mm) - **Baujahr bis 05/2007**	SKBRL	130070	10	**48,-**
1	Rücklauf-Schwerkraftbremse SKBRL (123,5mm, Verrohr. bei Bedarf verlängern) - **ab Baujahr 05/2007**	SKBRL1	130306	10	**48,-**
4	Durchflussanzeiger RLG-DMS	RLG/DMS	130068	10	**48,-**
nur RLGS 1-Strang (130082)					
1	Rücklauf-Schwerkraftbremse SKBRLZ (123,5mm, Verrohr. bei Bedarf verlängern)	SKBRLZ	130307	10	**54,-**
4	Durchflussanzeiger PSKR-DMS (für RLGS)	PSKR/DMS	130034	10	**46,-**

Preise 2020 - Alle Preisangaben in Euro exkl. MwSt., gültig bis auf Widerruf. Vorbehaltlich Satz- und Druckfehler sowie technischer Änderungen und Preisänderungen.

RÜCKLAUFGRUPPE

RLG-E / HE 1-Strang
(131 321 / 131 331 / 131 326 / 131 337)

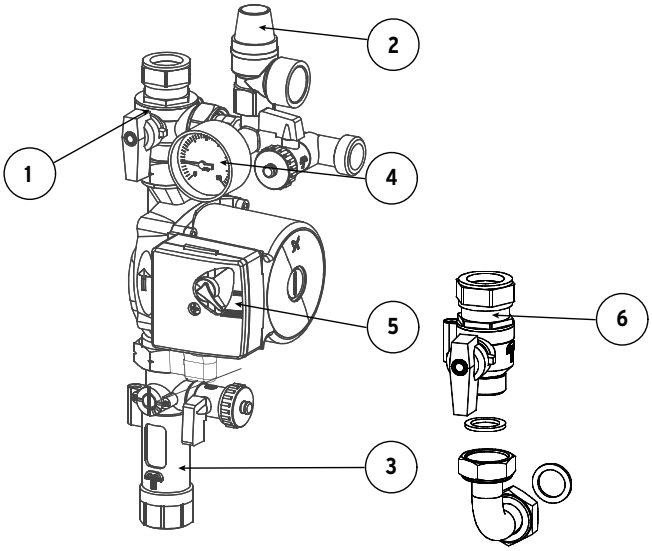

Positionsnummer	Artikelbeschreibung	Matchcode	Artikelnummer	VME	Bruttopreis / Stk
1	Rücklauf-Schwerkraftbremse für RLG-E	RLG/E/SKBRL	130467	10	**48,-**
2	Solarsicherheitsventil 6 bar	SV6RLG	130046	10	**26,-**
3	Durchflussmesser RLG-E-DMS	RLG/E/DMS	130470	10	**70,-**
4	Manometer 10 bar, 1/4"	MM10RLG	130067	10	**11,40**
5	PARAST15/7IPWM2 (Ersatzpumpe + Kabel + Pumpensignalwandler) (Beim Tausch von HE-Pumpen Artikelnr. 5457 (Ersatzpumpe + Kabel) verwenden	ETPARAST15/7	5470	10	**368,-**
6	Vorlauf-Schwerkraftbremse für RLG-E (für SKL Speicheranbindung)	RLG/E/SKBVL	130480	10	**48,-**
6	Vorlauf-Absperr.RLGHE-VAS-KFE / 1-2 SKR500/L (für DHW Speicheranbindung)	RLGHE/VAS/KFE	130591	10	**42,-**
	Volumenmessteil 2-40l/min Grundfos (für Module 131326/131337)	STRGVM	1450	10	**101,-**

RLG1 1-Strang
(131334)

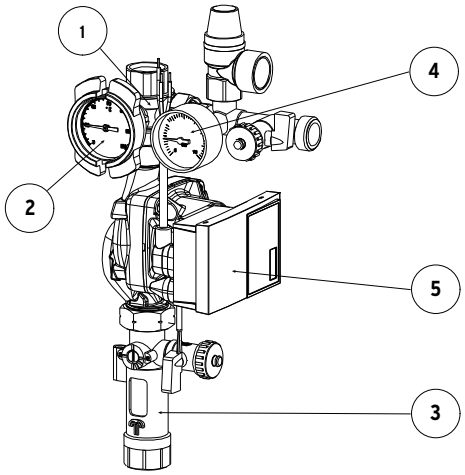

Positionsnummer	Artikelbeschreibung	Matchcode	Artikelnummer	VME	Bruttopreis / Stk
1	Rücklauf-Kugelhahn inkl. SKB 20mbar SKBRLZ15	SKBRLZ15	130343	10	**59,-**
2	Thermometer BTM-2	BTM2	130065	10	**10,40**
3	Durchflussanzeiger1-13 l/min	PSKR15/DMS	130344	10	**64,-**
4	Manometer 10 bar, 1/4"	MM10RLG	130067	10	**11,40**
5	PARAST15/7IPWM2-Ersatzpumpe	ETPARAST15/7	5457	10	**244,-**

Preise 2020 - Alle Preisangaben in Euro exkl. MwSt., gültig bis auf Widerruf. Vorbehaltlich Satz- und Druckfehler sowie technischer Änderungen und Preisänderungen.

RÜCKLAUFGRUPPE

RLGZ2270 2-Strang
(131 302)

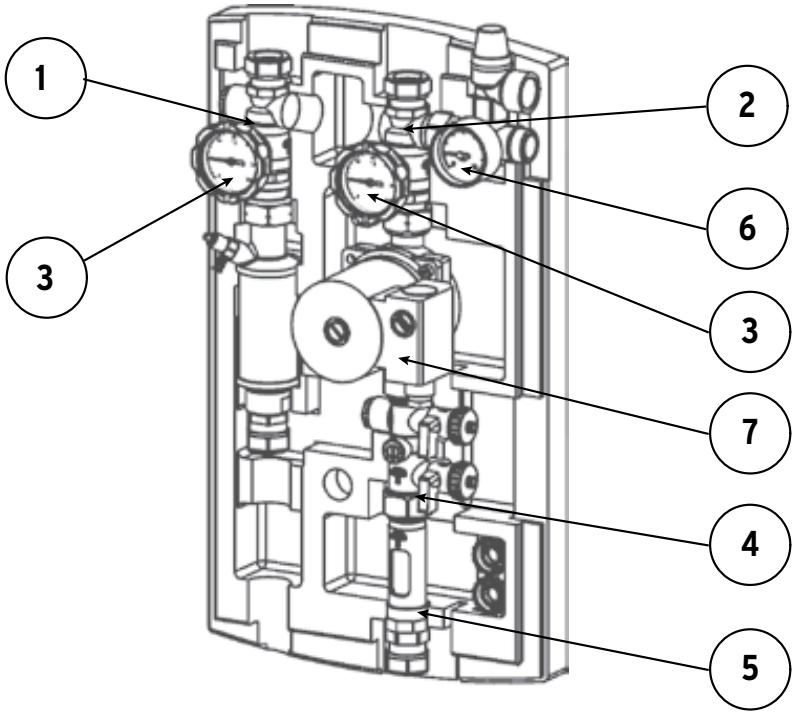

Positionsnummer	Artikelbeschreibung	Matchcode	Artikelnummer	VME	Bruttopreis / Stk
1	Vorlauf-Schwerkraftbremse SKBVL (144mm, **Baujahr bis 11/2005**)	SKBVL	130072	10	**72,-**
2	Rücklauf-Schwerkraftbremse SKBRLZ (144mm, **Baujahr bis 11/2005**)	SKBRLZ	130071	10	**48,-**
1	Vorlauf-Schwerkraftbremse SKBVL (123,5mm, **Baujahr ab 11/2005**)	SKBVL1	130305	10	**64,-**
2	Rücklauf-Schwerkraftbremse SKBRLZ (123,5mm, **Baujahr ab 11/2005**, Verrohr. bei Bedarf verlängern)	SKBRLZ	130307	10	**54,-**
1	Vorlauf-Schwerkraftbremse SKBVL (135mm **Baujahr ab 37/2007**)	SKBVL/07	130324	10	**55,-**
3	Thermometer BTM-2	BTM2	130065	10	**10,40**
4	Spül- u. Befüllarmatur KFE-RLG	KFE/RLG	130064	10	**54,-**
5	Durchflussanzeiger RLG-DMS	RLG/DMS	130068	10	**48,-**
6	Manometer 10 bar, 1/4"	MM10RLG	130067	10	**11,40**
7	PARAST15/7IPWM2-Ersatzpumpe + Pumpensignalwandler und Kabel	ETPARAST15/7	5470	10	**368,-**

Preise 2020 - Alle Preisangaben in Euro exkl. MwSt., gültig bis auf Widerruf. Vorbehaltlich Satz- und Druckfehler sowie technischer Änderungen und Preisänderungen.

PUMPENGRUPPE

PSKR/ PSKR-HE 2-Strang (131304/ 131320)

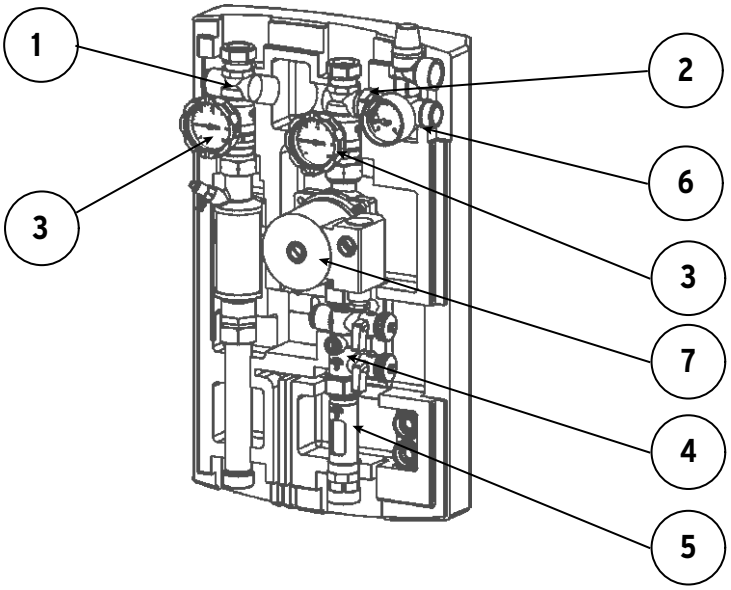

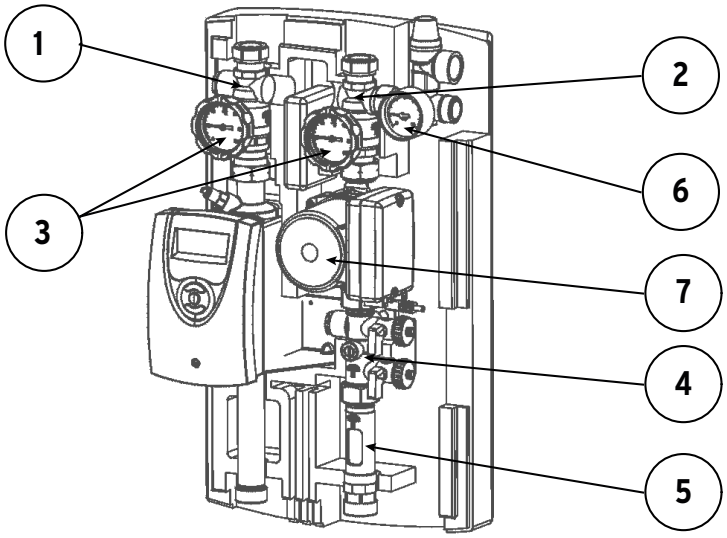

Positionsnummer	Artikelbeschreibung	Matchcode	Artikelnummer	VME	Bruttopreis / Stk
1	Vorlauf-Schwerkraftbremse SKBVL (144mm, **Baujahr bis 2006**)	SKBVL	130072	10	**72,-**
2	Rücklauf-Schwerkraftbremse SKBRLZ (144mm, **Baujahr bis 2006**)	SKBRLZ	130071	10	**48,-**
1	Vorlauf-Schwerkraftbremse SKBVL (123,5 **Baujahr bis 37/2007**)	SKBVL1	130305	10	**64,-**
1	Vorlauf-Schwerkraftbremse SKBVL (135 mm **Baujahr ab 37/2007**)	SKBVL/07	130324	10	**55,-**
2	Rücklauf-Schwerkraftbremse SKBRLZ (123,5mm, **ab Baujahr 2006**, Verrohrung bei Bedarf verlängern)	SKBRLZ	130307	10	**54,-**
3	Thermometer BTM-2	BTM2	130065	10	**10,40**
4	Spül- u. Befüllarmatur KFE-RLG	KFE/RLG	130064	10	**54,-**
5	Durchflussanzeiger PSKR-DMS	PSKR/DMS	130034	10	**46,-**
6	Manometer 10 bar, 1/4"	MM10RLG	130067	10	**11,40**
7	PARAST15/7IPWM2-Ersatzpumpe + Pumpensignalwandler und Kabel (5457 für HE-Version)	ETPARAST15/7	5470	10	**368,-**

PUMPENGRUPPE

PSKR15 / PSKR15CC / PSKR15-HE 2-Strang (131315 -131319)

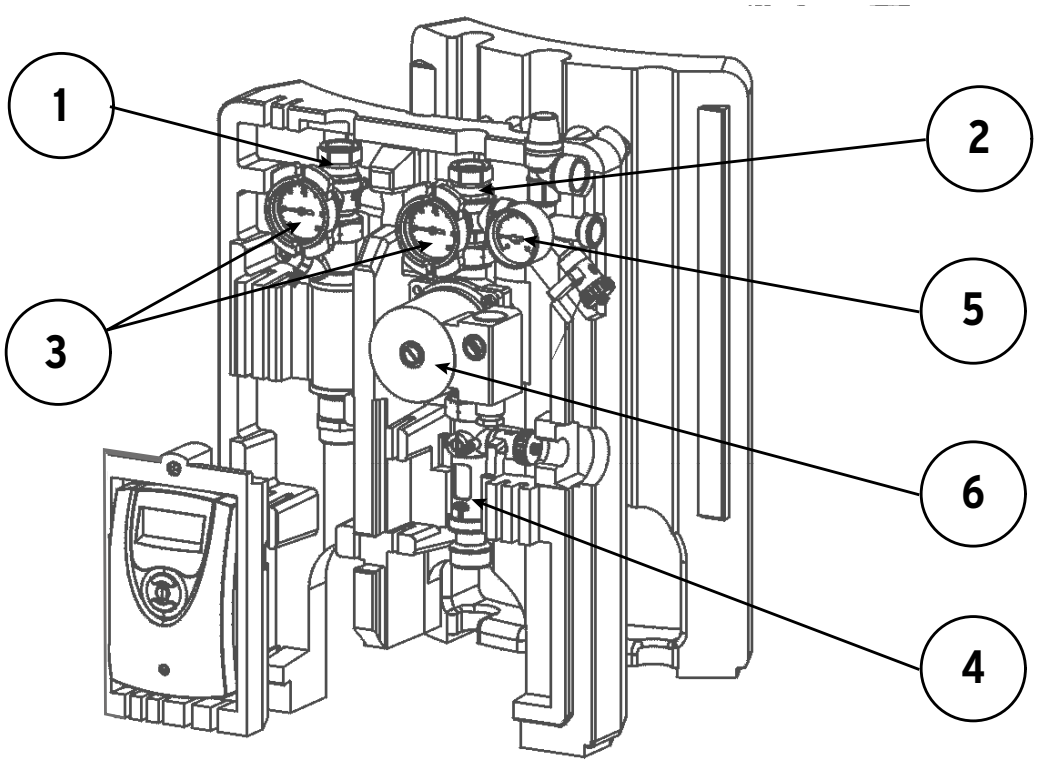

Positionsnummer	Artikelbeschreibung	Matchcode	Artikelnummer	VME	Bruttopreis / Stk
1	Vorlauf-Kugelhahn inkl. SKB 20mbar SKBVL15	SKBVL15	130342	10	**59,-**
2	Rücklauf-Kugelhahn inkl. SKB 20mbar SKBRLZ15	SKBRLZ15	130343	10	**59,-**
3	Thermometer BTM-2	BTM2	130065	10	**10,40**
4	Durchflussanzeiger für SST (inkl. Spül- und Befüllarmatur)	SSTDFA	5049	10	**48,-**
5	Manometer 10 bar, 1/4"	MM10RLG	130067	10	**11,40**
6	PARAST15/7IPWM2-Ersatzpumpe + Pumpensignalwandler und Kabel (5457 Pumpe für HE-Version)	ETPARAST15/7	5470	10	**368,-**

RÜCKLAUFGRUPPEN

RLG2 2/ RLG2-B 2-Strang (131335 - 131336)
PSKR18/PSKR18-HE (131322 - 131324; 131327 - 131329; 131338 - 131340)

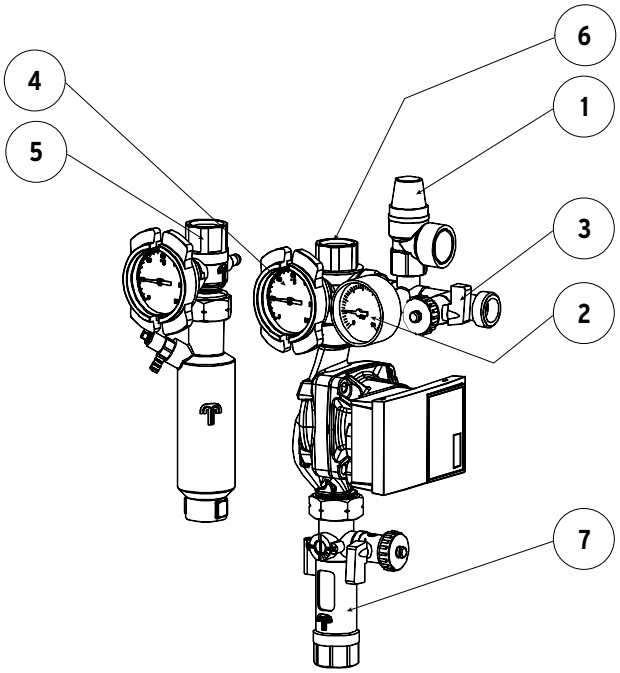

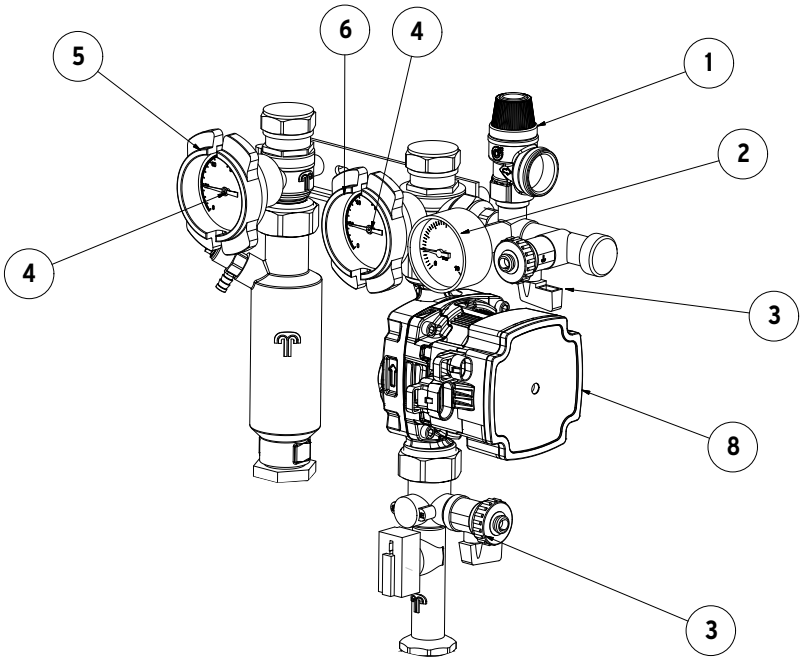

Positionsnummer	Artikelbeschreibung	Matchcode	Artikelnummer	VME	Bruttopreis / Stk
1	Solarsicherheitsventil 6 bar	SV6RLG	130046	1	**26,-**
2	Manometer 10 bar, 1/4"	MM10RLG	130067	1	**11,40**
3	KFE-Hahn 3/8" (für PSKR18/PSKR18HE)	SLMOKK12	130204	1	**21,-**
4	Thermometer	BTM2	130065	1	**10,40**
5	Vorlauf-Kugelhahn inkl. SKB 20mbar	SKBVL15	130342	1	**59,-**
6	Rücklauf-Kugelhahn inkl. SKB 20mbar	SKBRLZ15	130343	1	**59,-**
7	Durchflussanzeiger für PSKR18/PSKR15 (inkl. Spül- und Befüllarmatur) **Baujahr ab 01/2012** (131322 - 131324)	PSKR18/DMS	130544	1	**72,-**
7	Durchflussanzeiger 1-13 l/min (inkl. Spül- und Befüllarmatur) **Baujahr ab 2015** für 131335 - 131336	PSKR15/DMS	5049	1	**48,-**
8	PARAST15/7IPWM2-Ersatzpumpe + Pumpensignalwandler und Kabel(5457 Pumpe für HE-Version)	ETPARAST15/7	5470	10	**368,-**

SOLARSTATION SST

SST25/2E & SST25/1E
(1731 / 1917)

SSTX25/2E
(1853)

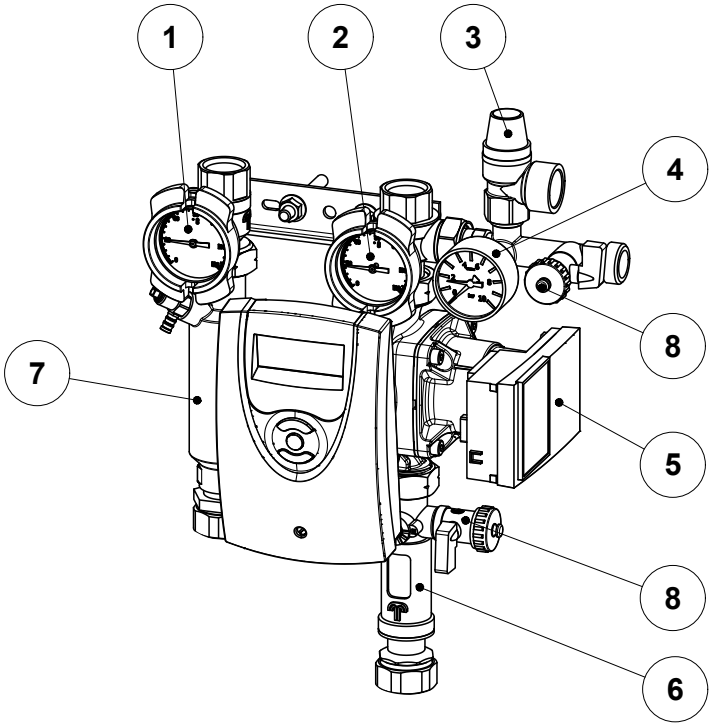

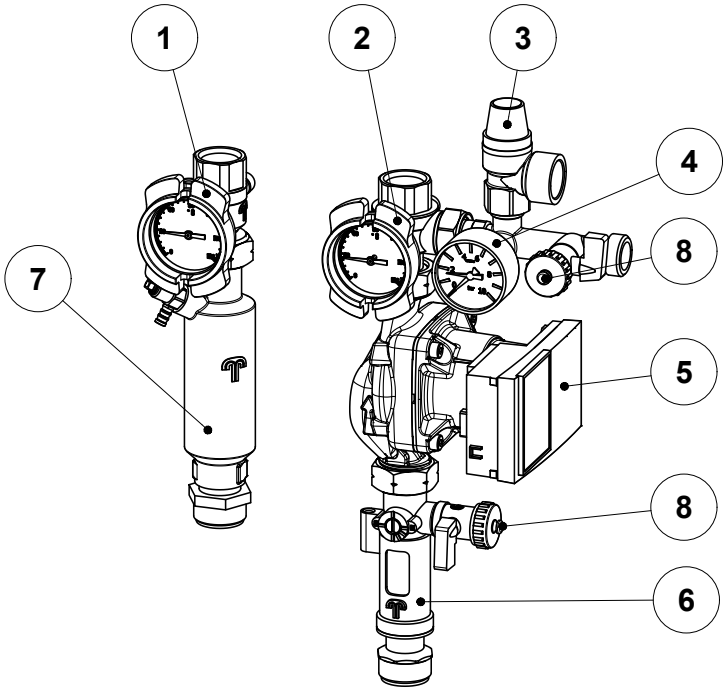

Positionsnummer	Artikelbeschreibung	Matchcode	Artikelnummer	VME	Bruttopreis / Stk
1	Vorlauf Kugelhahn mit Schwerkraftbremse, 3/4" IG, rot (inkl. Thermometer)	SSTKHVL	5044	10	**46,-**
2	Rücklauf Kugelhahn mit Schwerkraftbremse, 3/4" IG, blau (inkl. Thermometer)	SSTKHRL	5045	10	**49,-**
3	Solarsicherheitsventil, 6 bar	SSTSV	5067	10	**21,-**
4	Manometer, 0 - 10 bar	SSTMAN	5046	10	**15,60**
5	PARAST15/7IPWM2-Ersatzpumpe + Pumpensignalwandler und Kabel	ETPARAST15/7	5470	10	**368,-**
5	PARAST15/7IPWM2-Ersatzpumpe für HE-Version	PARAST15/7	5457	10	**244,-**
6	Durchflussanzeiger 1 - 13l/min inkl. Spül- u. Absperrfunktion	SSTDFA	5049	10	**48,-**
6	Durchflussanzeiger 1 - 13l/ min für SSTE (für 1917)	SSTEDFA	5141	10	**49,-**
6	Durchflussanzeiger 1 - 13l/ min für SSTX25	SSTXDFA	5209	10	**67,-**
7	Air-Jet (Mikroblasenabscheider) DN15	SSTAJ	5069	10	**42,-**
8	KFE-Hahn	SSTKFE	5195	10	**13,50**

LADESTATION BL / SL

BM25HE / BL25 / BLX25
(131 233 / 1931 / 1867)

SLM50HE / SL50E / SLX50E
(131 217 - 219 / 131 223 / 1852 / 1867)

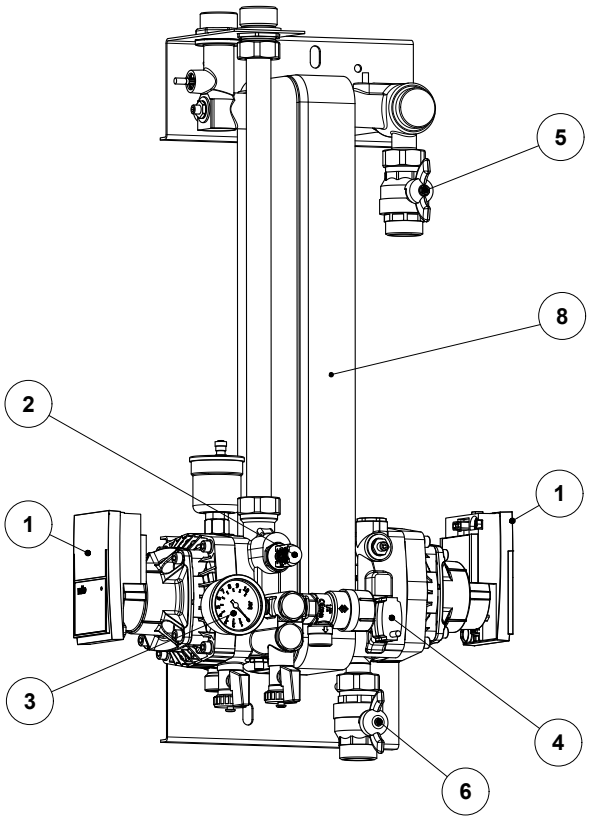

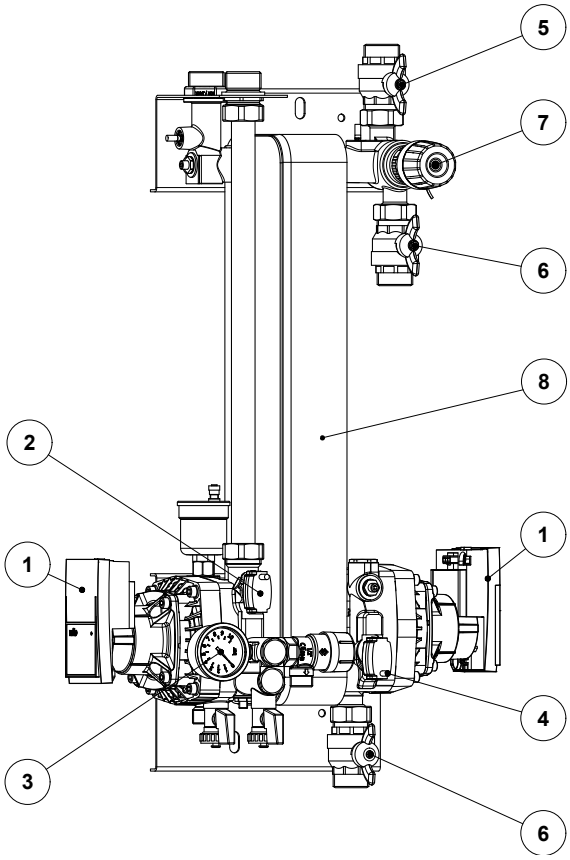

Positionsnummer	Artikelbeschreibung	Matchcode	Artikelnummer	VME	Bruttopreis / Stk
1	Ersatzpumpe Para HU 25/7.0-50/PWM2-12 (Koll./Puffer, für Modul (131233 / 1931.0 / 1867.0)	ETPARA	5466	10	**218,-**
2	Durchflusssensor VFS 2-40 kollektorseitig (für Modul 131217-131219)	SLSVFS1GSS	5335	10	**87,-**
2	Durchflusssensor VFD Kollektorseitig SL/SLX	SLSVFD1	5320	10	**93,-**
3	Manometer 10 bar, G 1/4"	SLSMAN	5122	10	**28,-**
3	Manometer 10 bar (für Modul 131217-131219, 131223)	SLSMANGSS	5315	10	**28,-**
4	Durchflusssensor VFD Pufferseitig SL / SLX	SLSVFD2	5321	10	**88,-**
4	Durchflusssensor VFD mechanisch BL / BLX	SLSDFM	5117	10	**32,-**
5	Kugelhahn 1" AG rot	SLSKHVL	5119	10	**41,-**
6	Kugelhahn 1" AG blau	SLSKHRL	5120	10	**41,-**
7	Stellmotor für 3-Wege-Ventil	SLSDWVSA	5152	10	**85,-**
8	Wärmetauscher SL50E/SLM50HE	SLSWT2	5371	10	**374,-**
	Dichtsatz SL50E/BL25/SLM50HE	SLSDS2	5100	10	**48,-**
8	Wärmetauscher BL25	BL25WT	5102	10	**360,-**
	Dichtsatz SL50E/BL25/SLM50HE	SLSDS2	5100	10	**47,-**
SLM40 (131 201) / SLM50 (131 202) - Baujahr vor 2008					
	Dreiwegeventil für SLM40(TW)	DWV/SLM40TW	130014	10	**254,-**
	Solarsicherheitsventil 6 bar für SLM40	SV6RLG	130046	10	**26,-**
	PARAST15/7IPWM2-Ersatzpumpe + Pumpensignalwandler und Kabel (prim./sek.) für SLM40 (bei Einbaulänge 180 mm nur Pumpenkopf tauschen)	PARAST15/7	5470	10	**368,-**
8	Wärmetauscher SLM50	SLSWT1	5424	10	**374,-**
	Dichtsatz SLM50	SLSDS1	5299	10	**48,-**
	Flowmeter Kollektorkreis	SLM50/FK	130217	10	**57,-**
	Flowmeter Pufferkreis	SLM50/FP	130218	10	**57,-**
	HE-Pumpennachrüstset für SLM50 bestehend aus: Pumpe, Kabel und Signal-wandler)	SLM50HE/NS/HE	130680	1	**400,-**

Preise 2020 - Alle Preisangaben in Euro exkl. MwSt., gültig bis auf Widerruf. Vorbehaltlich Satz- und Druckfehler sowie technischer Änderungen und Preisänderungen.

FRISCHWASSERSTATION FRESH

FWS20E / FWS30E / FWS35E / FWS30WPE

(131 101 / 131 112 / 131 105 / 131 107 / 131 108 / 131 113-115 / 1823 / 2323 / 2120 / 1898)

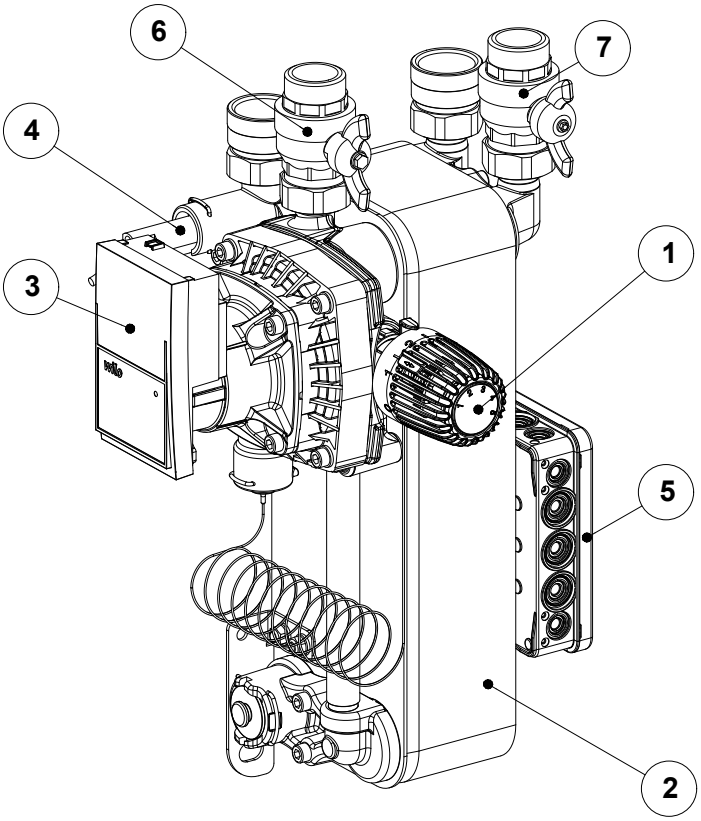

Die Wassergrenzwerte finden Sie im Datenblatt auf www.sonnenkraft.com

Positionsnummer	Artikelbeschreibung	Matchcode	Artikelnummer	VME	Bruttopreis / Stk
1	Thermostatkopf	FWSTH	5084	10	**101,-**
1a	Thermostatkopf - Ventileinsatz 1"	FWSVE	5261	10	**48,-**
2	Plattenwärmetauscher PBX11-29U, O-Ring (**Baujahr vor 2011**)	FWS30WT1	5273	10	**374,-**
	Plattenwärmetauscher PBX11-41U O-Ring (**Baujahr vor 2011**)	FWS35WT1	5392	10	**384,-**
	Plattenwärmetauscher PBX11-21U O-Ring (**Baujahr vor 2011**)	FWS20WT1	5366	10	**374,-**
	Dichtungsset 18-teilig, O-Ring (**Baujahr vor 2011**)	FWSDS1	5265	10	**22,-**
2	Plattenwärmetauscher PBX11-29VLD, V-Lippendichtung (**Baujahr ab 2011**)	FWS30WT2	5276	10	**374,-**
	Plattenwärmetauscher PBX11-21VLD, V-Lippendichtung (**Baujahr ab 2011**)	FWS20WT2	5300	10	**353,-**
	Plattenwärmetauscher PBX11-41VLD, V-Lippendichtung (**Baujahr ab 2011**)	FWS35WT2	5279	10	**384,-**
	Plattenwärmetauscher PBX11-49VLD, V-Lippendichtung (**Baujahr ab 2011**)	FWSWPWT2	5284	10	**395,-**
	Dichtungsset 17-teilig, V-Lippendichtung (**Baujahr ab 2011**)	FWSDS2	5186	10	**22,-**
3	Para HU 25/7.0-50/PWM2-12 + Kabel Bei Tausch Standardpumpe auf HE Pumpe muss Smartbox mitgetauscht werden!	ETPARA	5466	24	**218,-**
	FWS Tauschset (**Baujahr vor 2008**) - Pumpe, Smartbox & FWSS1	ETPARAS1	5474	10	**348,-**
	FWS Tauschset (**Baujahr ab 2008**) - Pumpe, Smartbox & FWSS2	ETPARAS2	5473	10	**312,-**
4a	Strömungsschalter DFS1 - **senkrechter** Einbau (**Baujahr vor 2008**)	FWSSS1	5293	10	**57,-**
4	Strömungsschalter DFS2 - **waagrechter** Einbau (**Baujahr ab 2008**)	FWSSS2	5008	10	**59,-**
5	Smartbox **Bei Tausch Smartbox IMMER Strömungsschalter mittauschen**	FWSSMB	5374	10	**73,-**
6	Kugelhahn 1" Vorlauf ROTER Griff (inkl. 2 Flachdichtungen)	SLSKHVL	5119	10	**41,-**
7	Kugelhahn 1" Rücklauf BLAUER Griff (inkl. 2 Flachdichtungen)	SLSKHRL	5120	10	**41,-**
Ersatzmodule vor 2008 (nur Modultausch)					
	Frischwasserstation Easy 35 (**Baujahr vor 2008**)	FWS35E	2120	10	**1.279,-**
	Frischwasserstation Easy 35 INOX (**Baujahr vor 2008**)	FWS35EINOX	2098	10	**1.596,-**

FRISCHWASSERSTATION FRESH HYDRO

FWS40HYDRO

(1930)

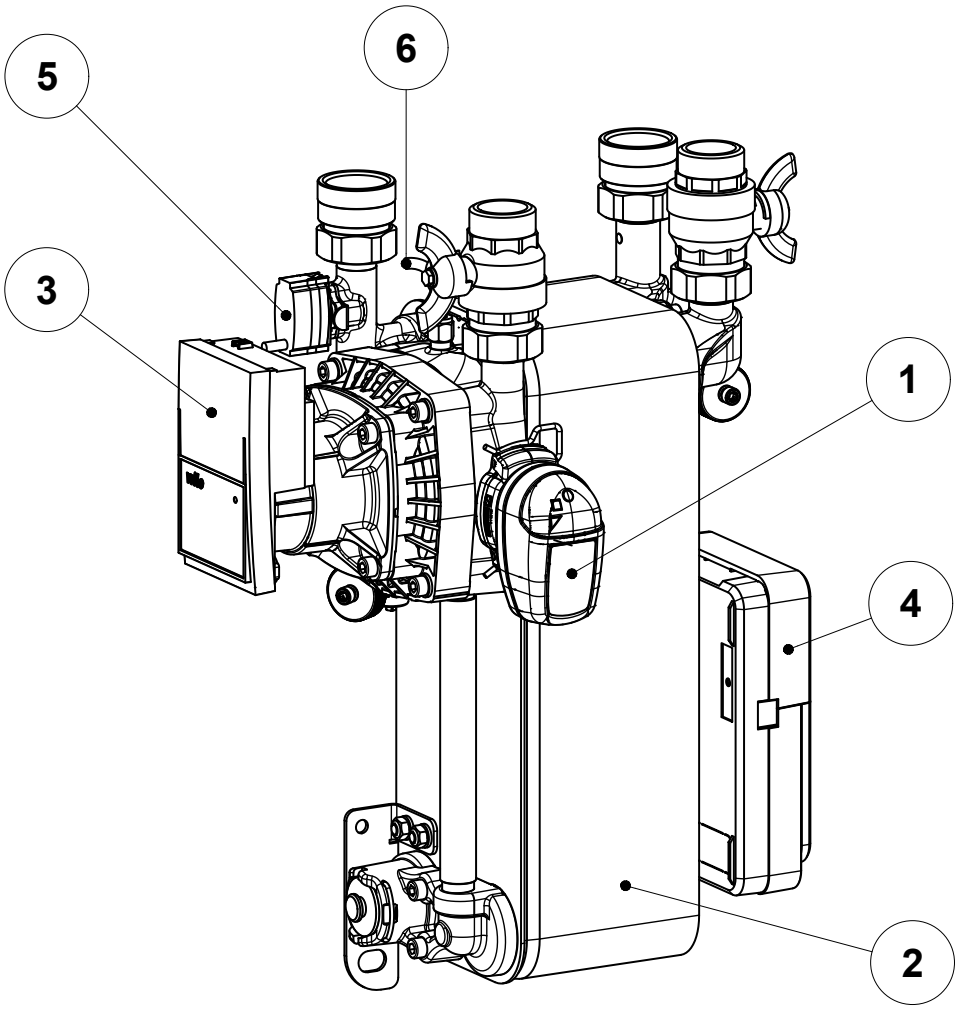

Positionsnummer	Artikelbeschreibung	Matchcode	Artikelnummer	VME	Bruttopreis / Stk
1	Super Flow Ventil	FWSHYDSFV	5342	10	**140,-**
2	Plattenwärmetauscher PBX11-41HYD für Frischwassermodul FWS40HYDRO inkl. Dichtungen	FWSHYDWT	5344	1	**384,-**
3	Para HU 25/7.0-50/PWM2-12	ETPARA	5466	24	**218,-**
4	Fresh Control inkl. Kabelbaum	FWSHYDFC	5345	10	**245,-**
5	Durchflusssensor VFS	FWSHYDGS	5346	10	**83,-**
6	Fühler PT-1000	FWSHYDPT1000	5360	10	**27,-**

FRISCHWASSERMODUL

FWMi

(131 117 - 120)

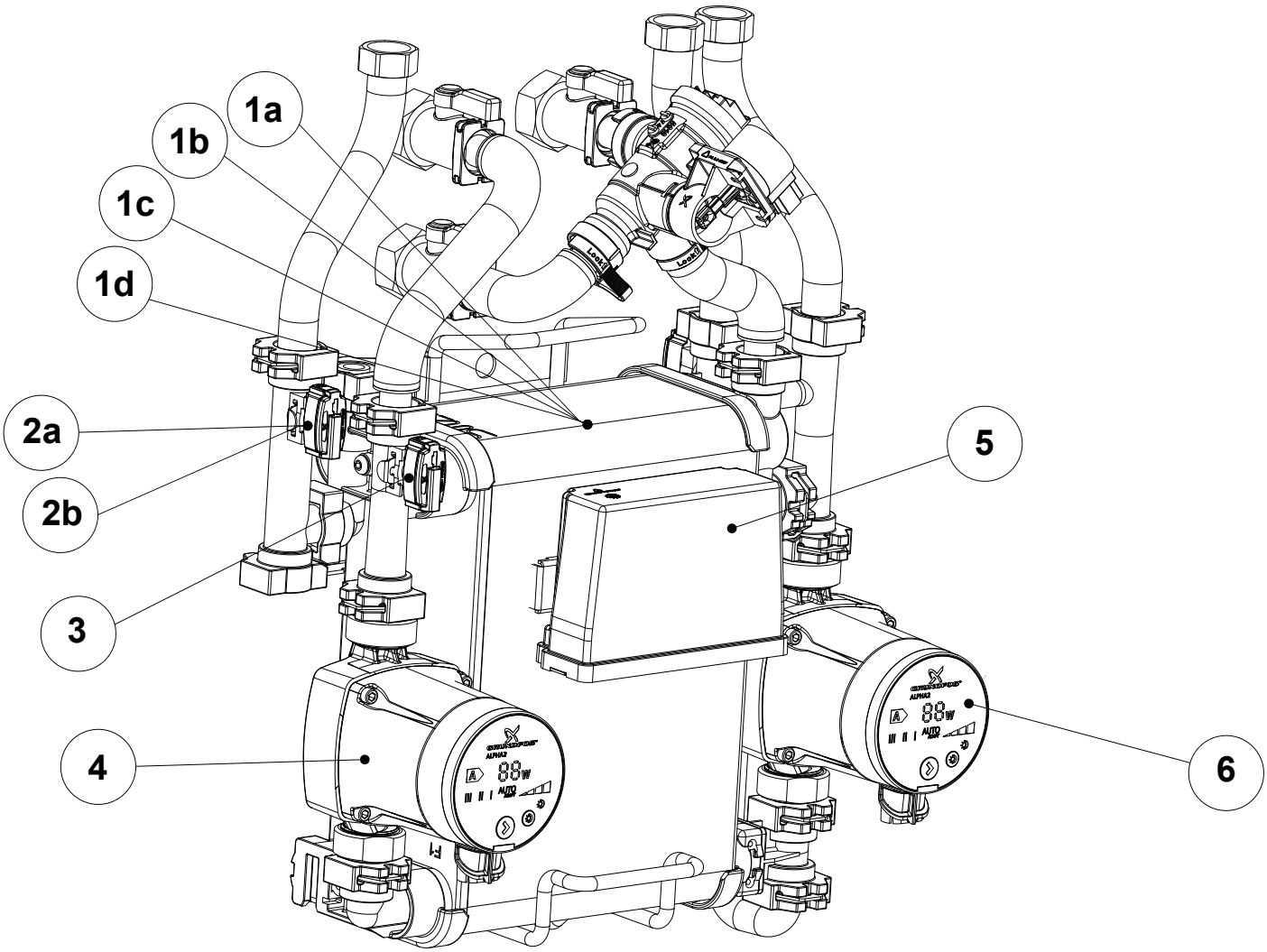

Positionsnummer	Artikelbeschreibung	Matchcode	Artikelnummer	VME	Bruttopreis / Stk
1a	Plattenwärmetauscher FWM15i-CU	FWM15I/CU/PWT	130484	1	**722,-**
1b	Plattenwärmetauscher FWM30i-CU	FWM30I/CU/PWT	130485	1	**873,-**
1c	Plattenwärmetauscher FWM15i-VA	FWM15I/VA/PWT	130486	1	**1.648,-**
1d	Plattenwärmetauscher FWM30i-VA	FWM30I/VA/PWT	130487	1	**2.074,-**
2a	Durchflussmengen- und Temperatursensor FWM15i (gelb)	FWM15I/DMS	130489	1	**55,-**
2b	Durchflussmengen- und Temperatursensor FWM30i (gelb)	FWM30I/DMS	130488	1	**55,-**
3	Drucksensor für FWM15i/30i (rot)	FWMI/DS	130490	1	**62,-**
	Drucksensor für FWM 15i/30i-CFK (blau)	FWM15/30CFKDS	130503	1	**88,-**
4	Primärpumpenkopf	FWMI/PPK	130584	1	**270,-**
5	Sensorbox für FWMi	FWMI/SP/C	130586-V2.7	1	**170,-**
6	Zirkulationspumpenkopf	FWMI/CFK/ZPF	130585	1	**270,-**
	Rückschlagventil für FWM 15i/30i-CFK	FWM15/30CFKRV	130509	1	**6,70**

HEIZKREISGRUPPE

HKGNTE/HTE
(1859 - 1861)

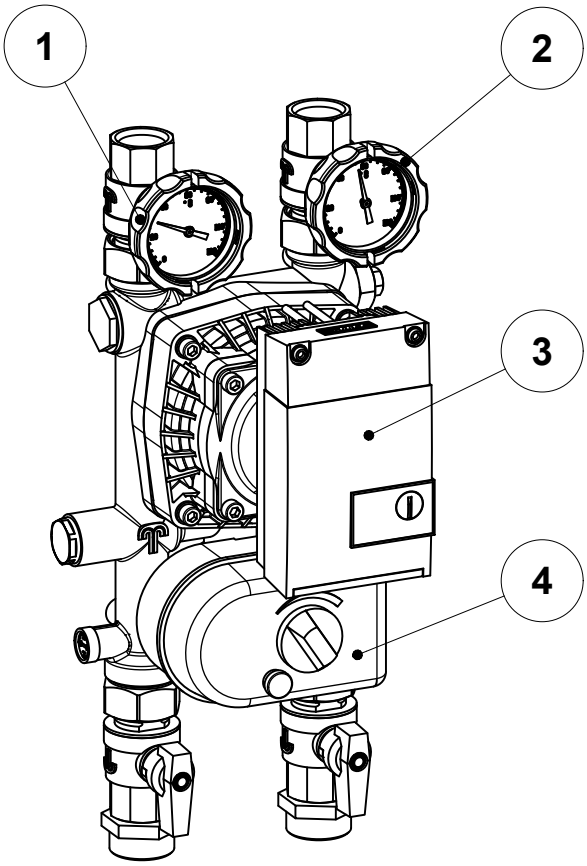

Positionsnummer	Artikelbeschreibung	Matchcode	Artikelnummer	VME	Bruttopreis / Stk
1	Vorlauf Kugelhahn, 1", rot	HKGKHVL	5076	10	**41,-**
2	Rücklauf Kugelhahn 1", blau	HKGKHRL	5077	10	**41,-**
3	Umwälzpumpe Wilo Yonos Para 1-6	HKGHU25/1	5197	10	**390,-**
3	Umwälzpumpe Grundfos Alpha 2	HKGALPHA	5075	10	**462,-**
4	Stellantrieb für HKG	HKGSA	5080	10	**130,-**

SONNENKRAFT

ERSATZTEILE SOLARSTROM

PRODUKT/ERSATZTEIL FINDEN

FRONIUS Wechselrichter

Bitte wenden Sie sich direkt an den Hersteller

AT: +43 (0)7242 / 2410
DE: +49 (0)6655 / 916940

MEIN KRAFTWERK
Wechselrichter

Bitte wenden Sie sich direkt an die SONNENKRAFT Serviceabteilung.

SONNENKRAFTWERK
Wechselrichter

Bitte wenden Sie sich direkt an die SONNENKRAFT Serviceabteilung.

Solarstrom-Module

Bitte wenden Sie sich direkt an die SONNENKRAFT Serviceabteilung.

Antragsformular für Retourennummer (RMA) / Kundendienstanforderung

Bitte vollständig ausgefüllt der Rücksendung beilegen!
E-Mail: service@sonnenkraft.com

Bitte defekte Ware an folgende Adresse senden:

SONNENKRAFT GmbH
Solarstrasse1,Industriepark
A - 9300 St.Veit / Glan

☐Reklamation ☐Inbetriebnahme

RMA: (wird von SONNENKRAFT ausgefüllt) _____

Datum: _____

Kunden-Reklamationsnummer: _____

Kunden-Bearbeiter: _____

Großhändler _____ Ansprechpartner Großhändler _____

Kunde _____
Firma _____
Strasse _____
PLZ/Ort _____
Ansprechpartner _____
Telefon/Mobil _____
E-Mail _____

Endkunde _____
Name _____
Strasse _____
PLZ/Ort _____
Ansprechpartner _____
Telefon/Mobil _____
E-Mail _____

---

1. Angaben zum Produkt

Foto und Rechnungskopie mitsenden! (Gesamt-und Detailansicht sowie Foto Typenschild)

Artikelbezeichnung _____ Artikelnummer: _____

Anzahl betroffener Produkte: _____

Reklamiertes Produkt: _____ Seriennummer: _____

Auftrags- od. Rechnungsnummer: _____ Inbetriebnahmedatum: _____

Gab es bereits Kontakt zw. Installateur und Endkunden? ☐ Ja ☐ Nein

Abstimmung mit Installateur vor/nach Serviceeinsatz gewünscht? ☐ Ja ☐ Nein

---

2. Angaben zum Störungsfall (Zutreffendes bitte ankreuzen)

Kollektoren	Stationen	Steuerung	Sonstige	Plattenwärmetauscher
☐ Absorber undicht	☐ Wärmetauscher	☐ Display	☐ Leistungsprobleme	☐ undicht
☐ Glas angelaufen	☐ Pumpe defekt	☐ Eingang defekt	☐ optische Mängel	☐ sonstiges
	☐ undicht	☐ Ausgang defekt		

Bemerkungen/genaue Fehlerbeschreibung:
(Zusätzliche Informationen)

---

3. Inbetriebnahme

☐ IBNS ☐ IBNS-IND (lt. aktueller Preisliste)

Mit meiner Unterschrift bestätige ich, die Kosten für den Serviceeinsatz zu übernehmen, falls kein Gewährleistungs- oder Garantieanspruch besteht. Es gelten unsere allgemeinen Liefer-/Zahlungsbedingungen. An- und Abfahrt: pauschal 85,-(AT) bzw. 170,-(DE) netto | Stundensatz: 94,-/Std. netto

Datum: _____ Name: _____ Unterschrift: _____

Defekte Ware kann erst mit einer RMA-Nr an SONNENKRAFT GmbH retourniert werden. Die defekte Ware bis spätestens 4 Wochen nach Erhalt der Retour-LN an SONNENKRAFT GmbH schicken und die RMA-Nr außen auf der Verpackung deutlich vermerken, da die Ware ansonsten nicht angenommen werden kann. Nach abgeschlossener Untersuchung (Prüfung) erhalten Sie umgehend eine Nachricht, ob ein Garantiefall vorliegt. Im Garantiefall erhalten Sie umgehend das reparierte Produkt oder eine Gutschrift. Liegt kein Garantiefall vor, so wird die defekte Ware noch 1 Monat aufbewahrt und kann zurückgefordert werden. Die Lieferung erfolgt ab Werk. Garantie- und Gewährleistungsbedingungen entnehmen Sie bitte unseren Allgemeinen Geschäftsbedingungen auf unserer Website.

2019/07

Version: 2020-03-05

IHR STARKER SONNENKRAFT-PARTNER:

Österreich

JED SOLAR SERVICE E.U.
office@sonnenkraft-kundendienst.at
www.jedsolarservice.at

FRITZ HOLTER GMBH
office@holter.at
www.holter.at

Deutschland

HOLTER GROSSHANDEL DEUTSCHLAND GMBH
service.deutschland@holter.net
www.holter.at

PFEIFFER & MAY SE

www.pfeiffer-may.de

RICHTER+FRENZEL GMBH + CO. KG

www.richter-frenzel.de

KURT PIETSCH GMBH & CO KG
www.pietsch-gruppe.de

Schweiz

MHG HEIZTECHNIK SCHWEIZ GMBH
info@mhg-schweiz.ch
www. mhg-schweiz.ch

Südtirol

BAUTECHNIK GMBH
bautechnik@pec.it
www.bautechnik.it

IMPERIAL OHG
info@imperial.bz
www. imperial.bz